控え柱・・・垂直タイプ

（4×16ビスを使用）
※ビス下穴あける場合は、3.2～3.3ｍｍのキリ

補強対象柱へ、アルミ60角柱＋アルミ胴縁25ｘ40にて補強します。
胴縁ジョイントを柱内々へ先付けしてから、胴縁を固定します。
胴縁Ｗ寸法は300ｍｍ以内になります。（長さは現場で調整下さい。）
※上下2本の胴縁固定をお勧めします。

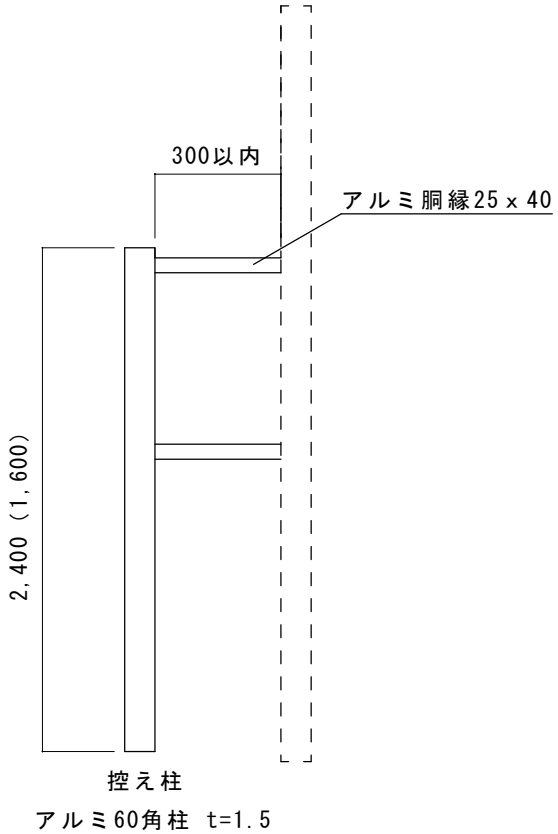

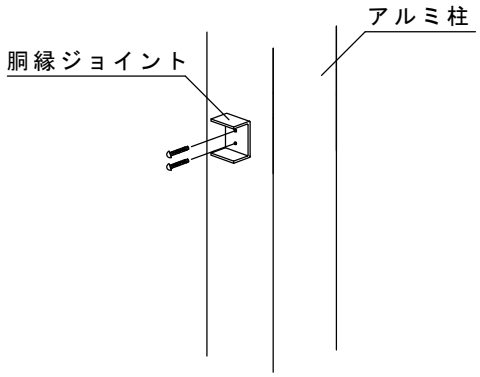

①胴縁ジョイントを柱の内側に取り付けます。
（上下2本の4x30ビスで固定）
※板面側に取り付ける場合はビスどめの柱に取り付けます。

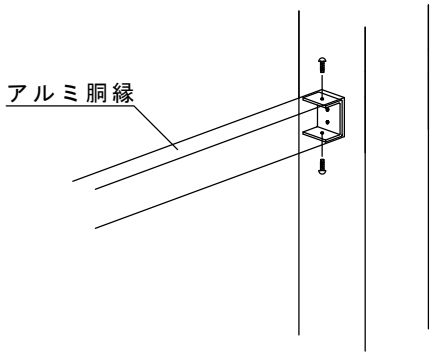

②胴縁ジョイントにアルミ胴縁を固定します。
（上側と下側から4x16ビスで固定）

控え柱施工説明書

樹脂フェンス製造メーカー
EXTILE
株式会社エクスタイル

施工に関するお問合せ
TEL 0776-38-2533
FAX 0776-38-3085